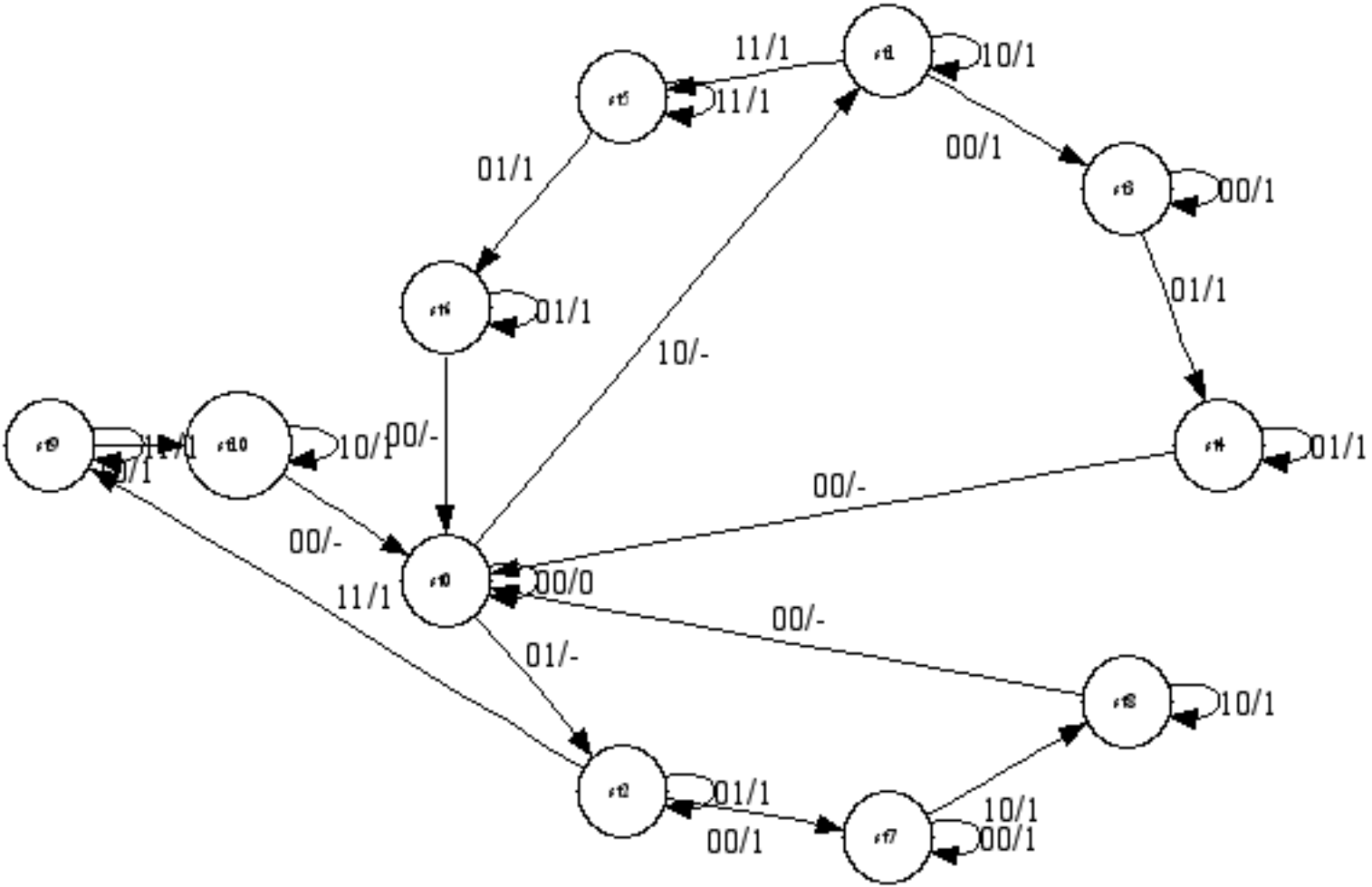
11/1
10/1
11/1
00/1
01/1
00/1
01/1
01/1
10/-
10/1
00/-
01/1
00/-
00/-
11/1
00/0
00/-
01/-
10/1
01/1
10/1
00/1
00/1