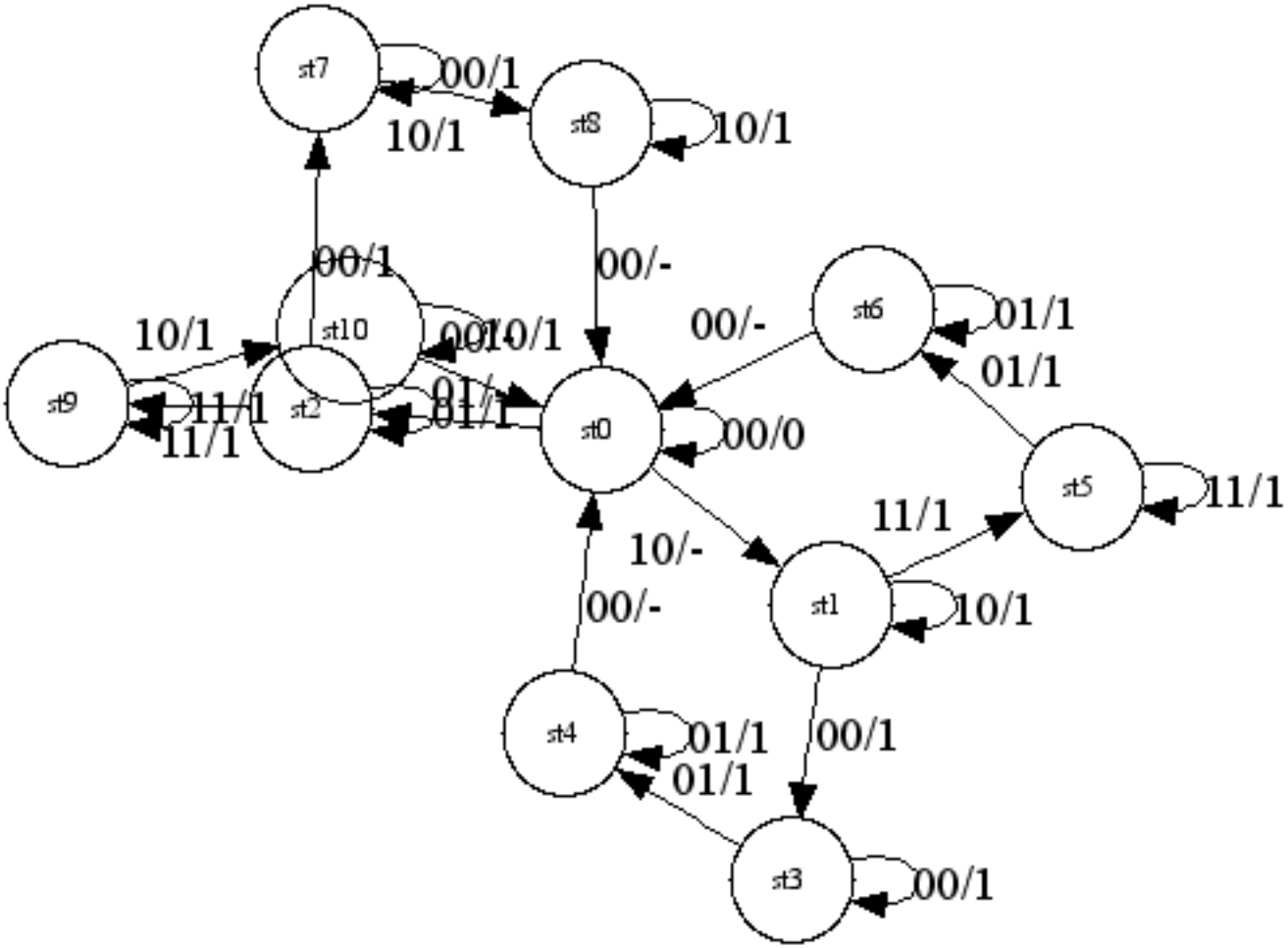
st7
00/1
st8
10/1
10/1
00/1
00/-
st10
10/1
00/1
10/1
st6
00/-
01/1
01/1
st9
11/1
11/1
st2
01/1
01/1
st0
00/0
st5
11/1
11/1
10/-
st1
10/1
00/-
st4
01/1
01/1
00/1
st3
00/1